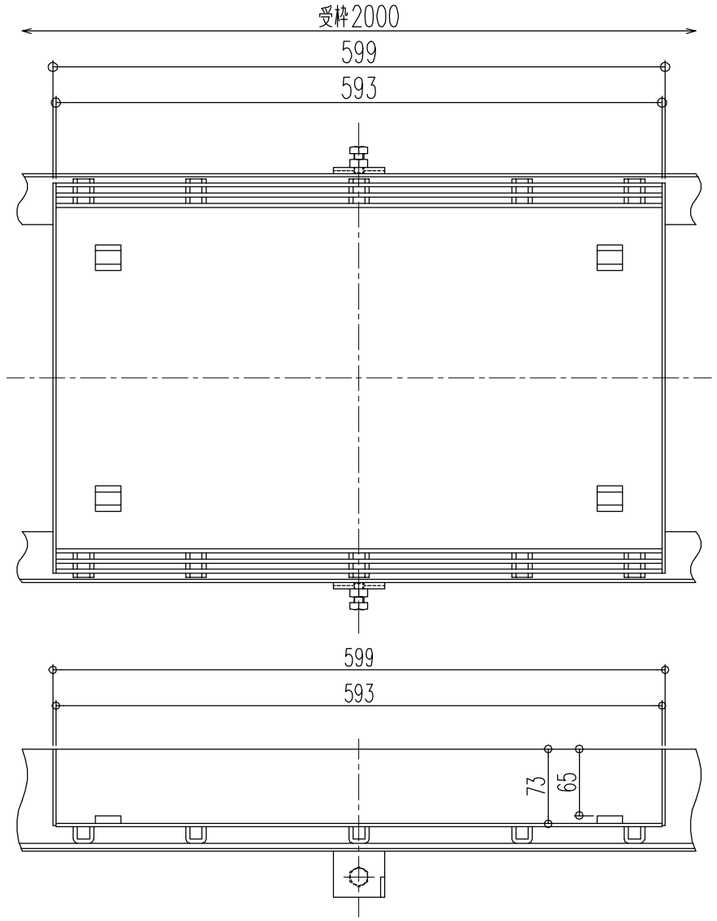

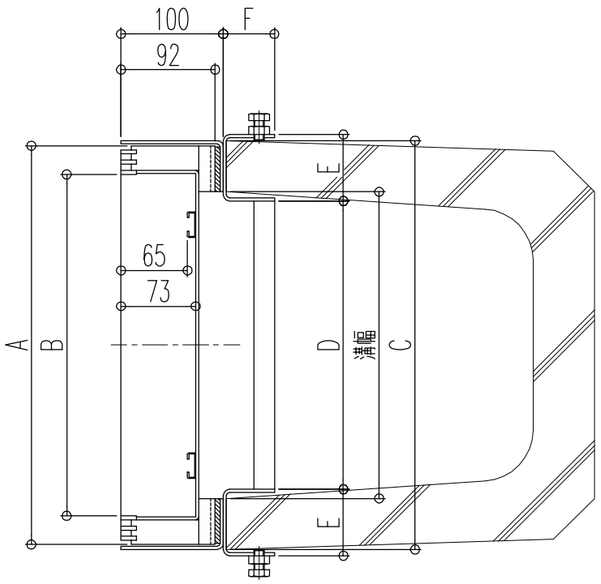

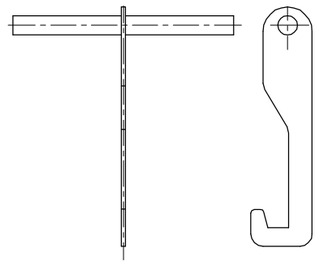

Ｎｏ．３４開閉ハンドル
グレーチング取り外し用

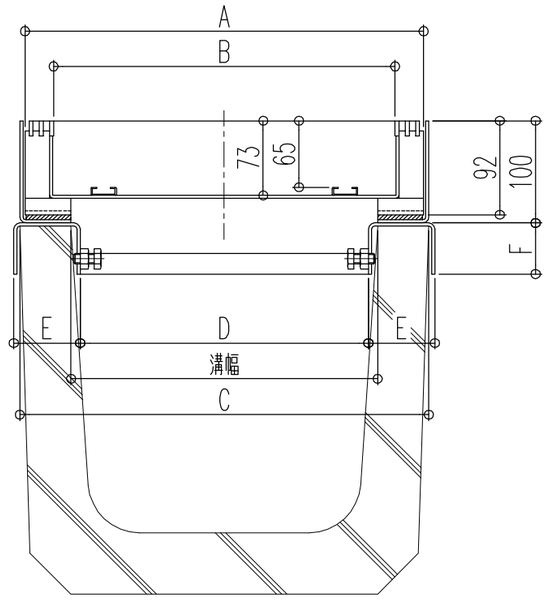

－Ｕ２型（内ボルト）

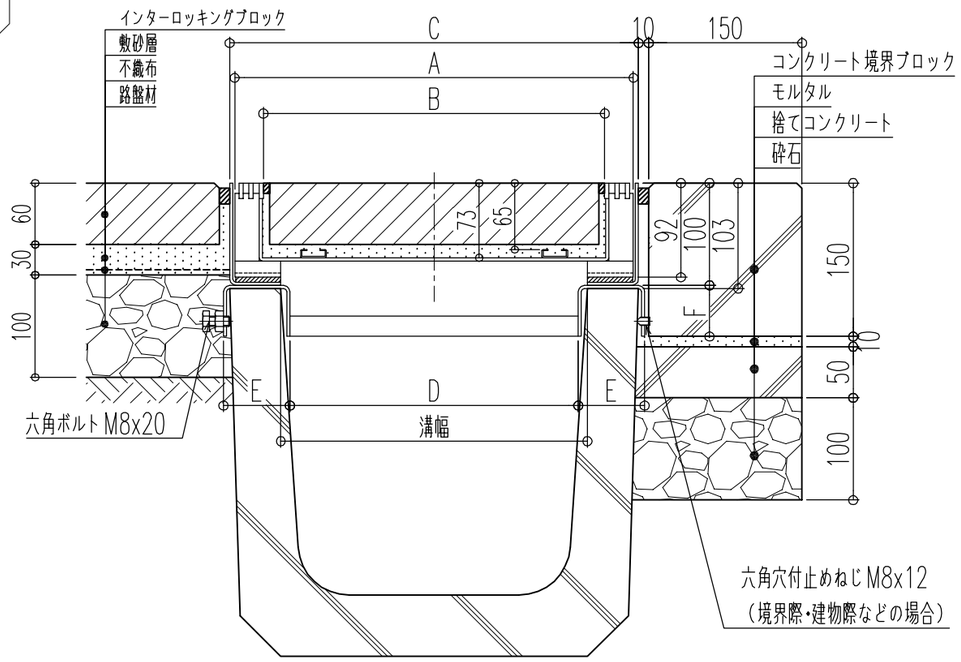

施工参考図

型式	適用溝幅	A	B	C	D	E	F	開口率	蓋ｋｇ	充塡時蓋
Ｇ１０－１５ＢＧＳＷ－Ｕ	Ｕ－１５０	２４０	１８４	２５０	１３６	４３	４０	２１．３３６	８．６	３３．３
Ｇ１０－１８ＢＧＳＷ－Ｕ	Ｕ－１８０	２９０	２３４	３００	１６６	４８	４５		９．５	４０．５
Ｇ１０－２４ＢＧＳＷ－Ｕ	Ｕ－２４０	３４０	２８４	３５０	２２４	５９	５０		１０．５	５０．１
Ｇ１０－３０ＢＧＳＷ－Ｕ	Ｕ－３００	３９０	３３４	４００	２８２	６５	５０		１１．８	５７．９

品名　ステンレス製スリット化粧蓋
型式　Ｇ１０－ＢＧＳＷ－Ｕ型
用途：Ｕ形側溝用
スリット部：ピッチ１０
仕上：インターロッキングブロック用
貼代：６５
材質：ステンレス鋼
適用荷重：歩行用

図番　０１５－０２６　縮尺　１：６

福西鋳物株式会社
FUKUNISHI FOUNDRY CO.,LTD.